CONFIGURAÇÃO DE PENAS P/ PLOTAGEM

COR		ESP.
1	07	0,1
2	07	0,2
3	07	0,3
4	07	0,4
5	07	0,5
6	07	0,6
7	07	0,25
8	07	0,09
9	07	0,15
140	140	0,15
162	162	0,15

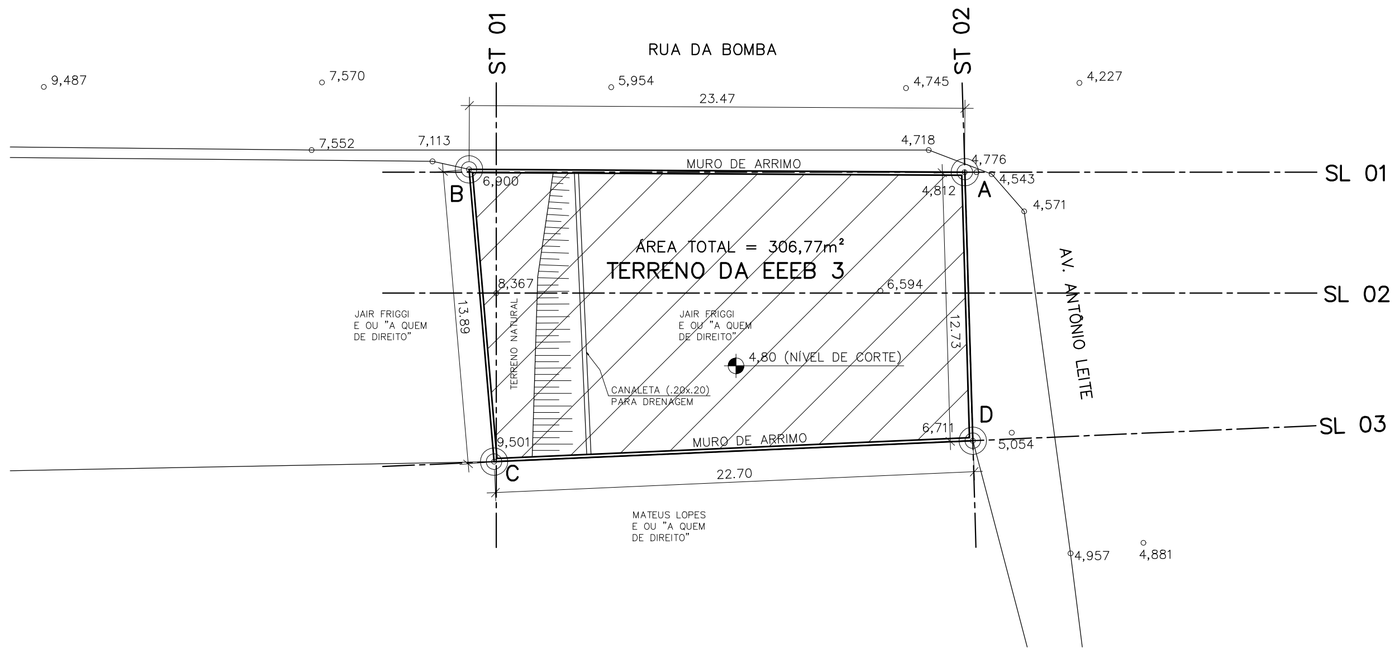

TERRAPLANAGEM – PLANTA

ESC.: 1:200

DADOS PARA LOCAÇÃO		
VÉRTICE	COORDENADAS	
	N	E
A	7730211.199	357216.416
B	7730201.912	357207.716
C	7730217.194	357190.934
D	7730227.848	357199.852

CONVENÇÃO

- CORTE
- MURO DE ARRIMO
- TERRENO NATURAL

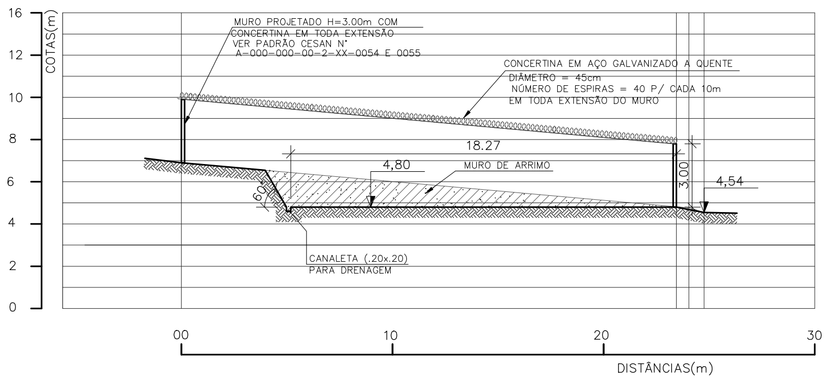

SL 01

ESC.: H=1:200
V=1:200

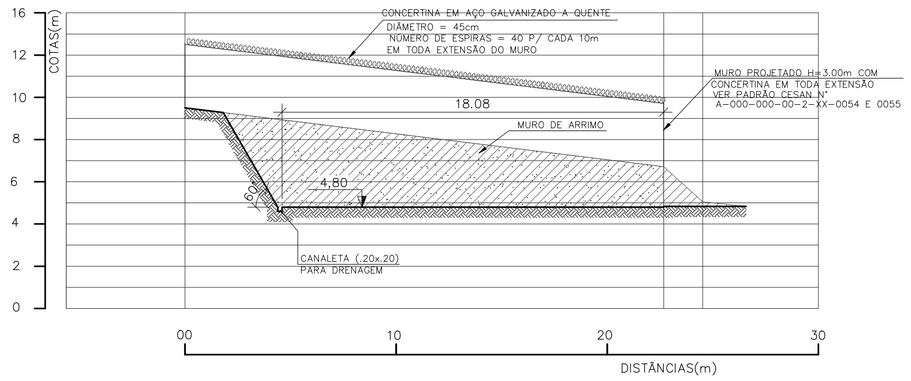

SL 03

ESC.: H=1:200
V=1:200

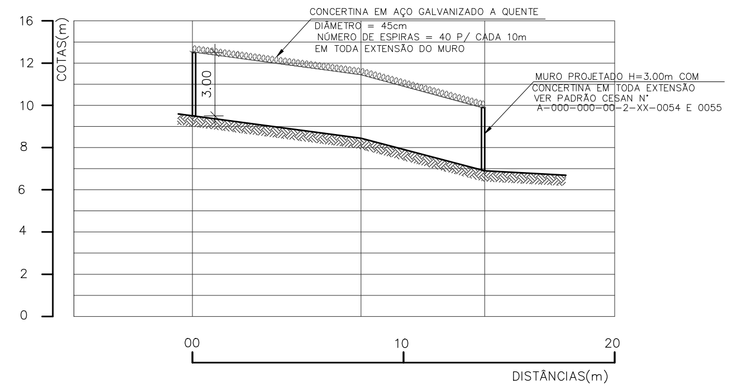

ST 01

ESC.: H=1:200
V=1:200

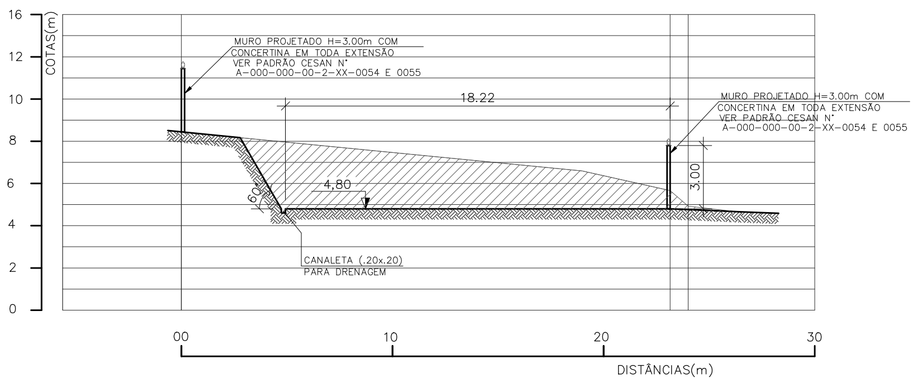

SL 02

ESC.: H=1:200
V=1:200

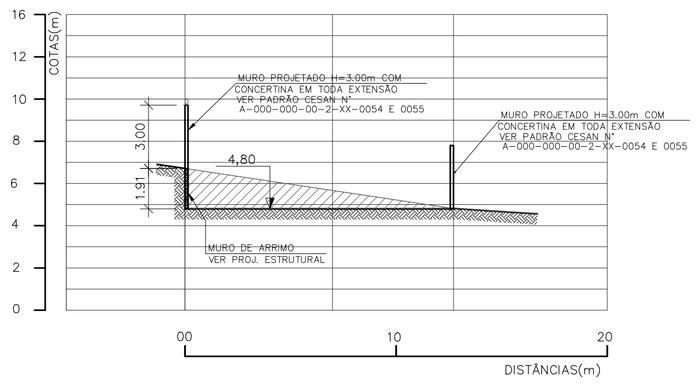

ST 02

ESC.: H=1:200
V=1:200

NOTAS

1–COTAS E ELEVAÇÕES EM METRO, EXCETO ONDE INDICADO

2–CONFIRMAR MEDIDAS NO LOCAL.

3–PARA DETALHES E LISTA DE MATERIAL DA ELEVATÓRIA DE ESGOTO BRUTO EEB3, VER DES. A–050–002–94–5–XX–0166 A A–050–002–94–5–XX–0169

3–PARA PLANTA DE SITUAÇÃO E URBANIZAÇÃO, VER DES. A–050–002–94–5–XX–0170

4–O FORMATO DO BIOFILTRO APRESENTADO NESTE PROJETO É ILUSTRATIVO. O BIOFILTRO PODERÁ SER CIRCULAR OU RETANGULAR CONFORME PROJETO PADRÃO A–000–000–00–5–XX–0021 E A–000–000–00–5–XX–0022 RESPECTIVAMENTE.
AS DIMENSÕES DO BIOFILTRO DEVERÃO SER DE ACORDO COM O PROJETO PADRÃO E SERÃO DEFINIDAS PELA CESAN.

ESTE DESENHO É PROPRIEDADE DA COMPANHIA ESPÍRITO SANTENSE DE SANEAMENTO – CESAN E NÃO PODE SER COPIADO SEM SUA AUTORIZAÇÃO.

NÚMEROS	TÍTULOS
PRINCIPAIS DESENHOS DE REFERÊNCIA	

Nº	LOCAL	DISCRIMINAÇÃO	DES.	DIV.	GER.	DATA
REVISÃO						

CANCELA E SUBSTITUI O DESENHO NÚMERO:

CANCELADO E SUBSTITUÍDO PELO DESENHO NÚMERO:

CENTRO DE DOCUMENTAÇÃO
RECEBIDO: __/__/__
Nº DOC.: _____ ASS.: _____
APROVAÇÃO CESAN:
ASS.: _____ MATR.: _____
UNID.: _____ DATA: __/__/__
ESTA APROVAÇÃO NÃO ISENTA A CONTRATADA DE SUAS RESPONSABILIDADES LEGAIS.

EMITENTE: Etep Consultoria, Gerenciamento e Serviços

PROJETADO:	COORDENADOR:
ARTUR AUGUSTO OLIVEIRA NEVES	ARTUR AUGUSTO OLIVEIRA NEVES
CREA: 045302/D REGIÃO: RJ	CREA: 045302/D REGIÃO: RJ
DESENHO: GLORINHA	Nº DES. PROJETISTA:
DATA: 15 /04 /2011	0876.DS.13.H.0190/00

RESPONSÁVEL TÉCNICO: ENGº ARTUR AUGUSTO OLIVEIRA NEVES
CREA: 045302/D REGIÃO: RJ ART Nº: 0820110020948 DATA: 22/02/2011

EMISSÃO CESAN	DATAS
PROJETADO:	
CREA:	
DESENHADO:	
VERIFICADO: ENGº NESTOR CORZA JUNIOR	
DIVISÃO: ENGº NESTOR CORZA JUNIOR	
GERÊNCIA: ENGº DOUGLAS OLIVEIRA COUZI	

CESAN

MUNICÍPIO: VILA VELHA	DISTRITO: –	BAIRRO: PRAIA DA SEREIA

NOME DO EMPREENDIMENTO: IMPLANTAÇÃO DO SISTEMA DE ESGOTAMENTO SANITÁRIO BARRA DO JUCU, MORADA DO SOL E PONTA DA FRUTA

TÍTULO: ELEVATÓRIA DE ESGOTO BRUTO EEB3 – BACIA PONTA DA FRUTA/SUB–BACIA 3
PROJETO HIDRÁULICO
TERRAPLANAGEM

ESCALA:	FOLHA:	Nº CESAN	REV:
INDICADA	06/ 06	A–050–002–91–5–XX–0073	00